# Technisches Datenblatt / Technical Datasheet
# Art.-No. 63396

Abmaße Produkt: L x B x H
640 x 1050 x 1965 mm
Gewicht: 22,35 kg

Verp. Abmaße : L x B x H
2020 x 1260 x 90 mm
Gewicht kompl.: 29,267 kg

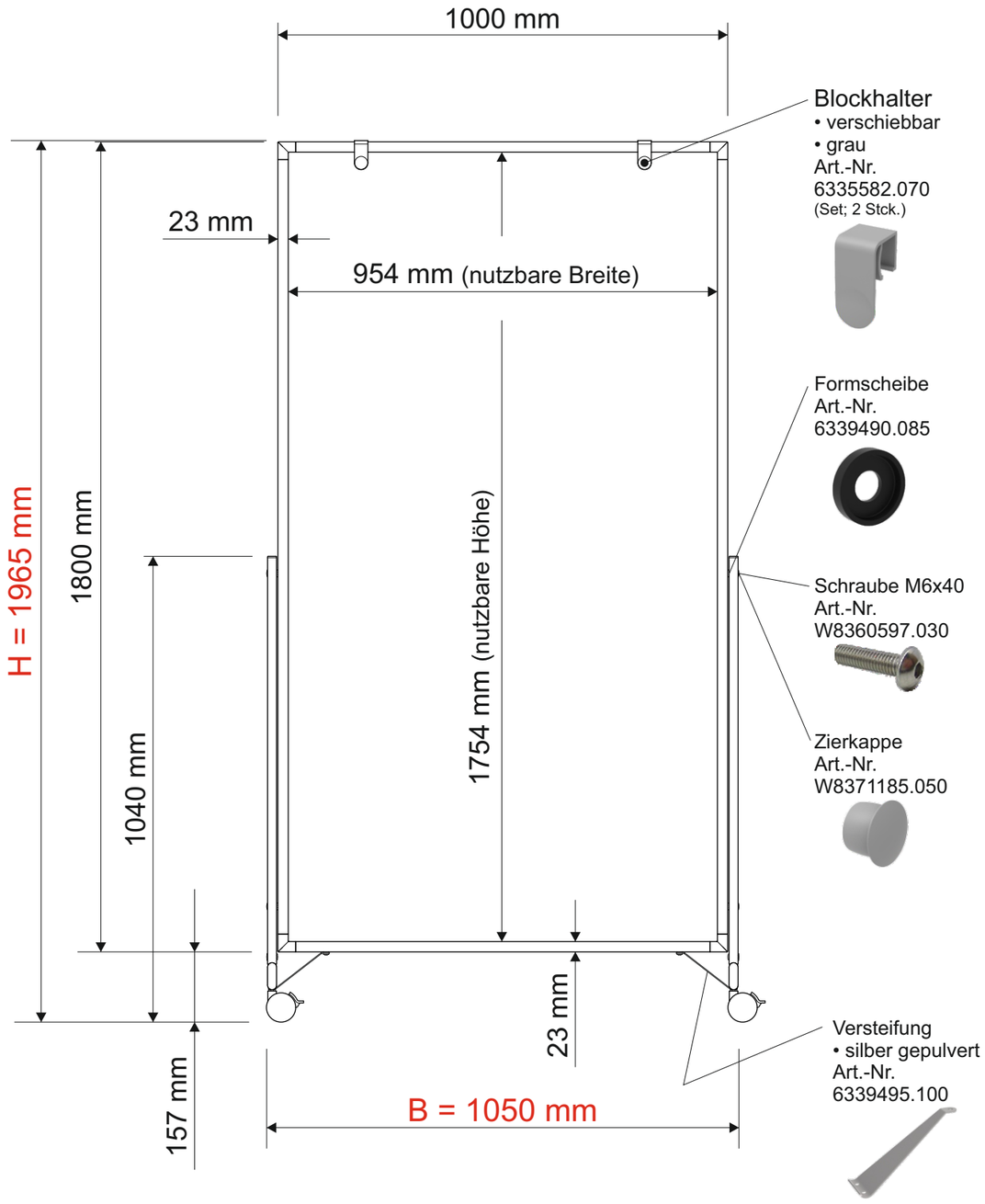


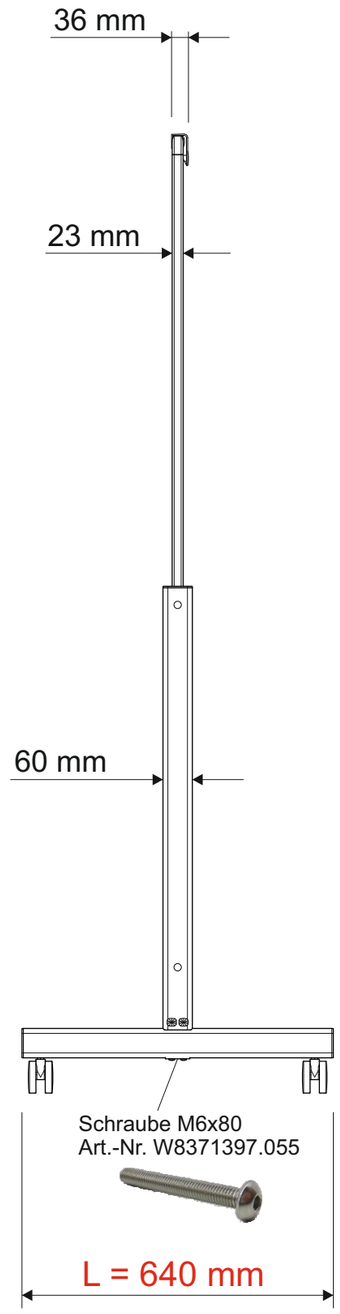


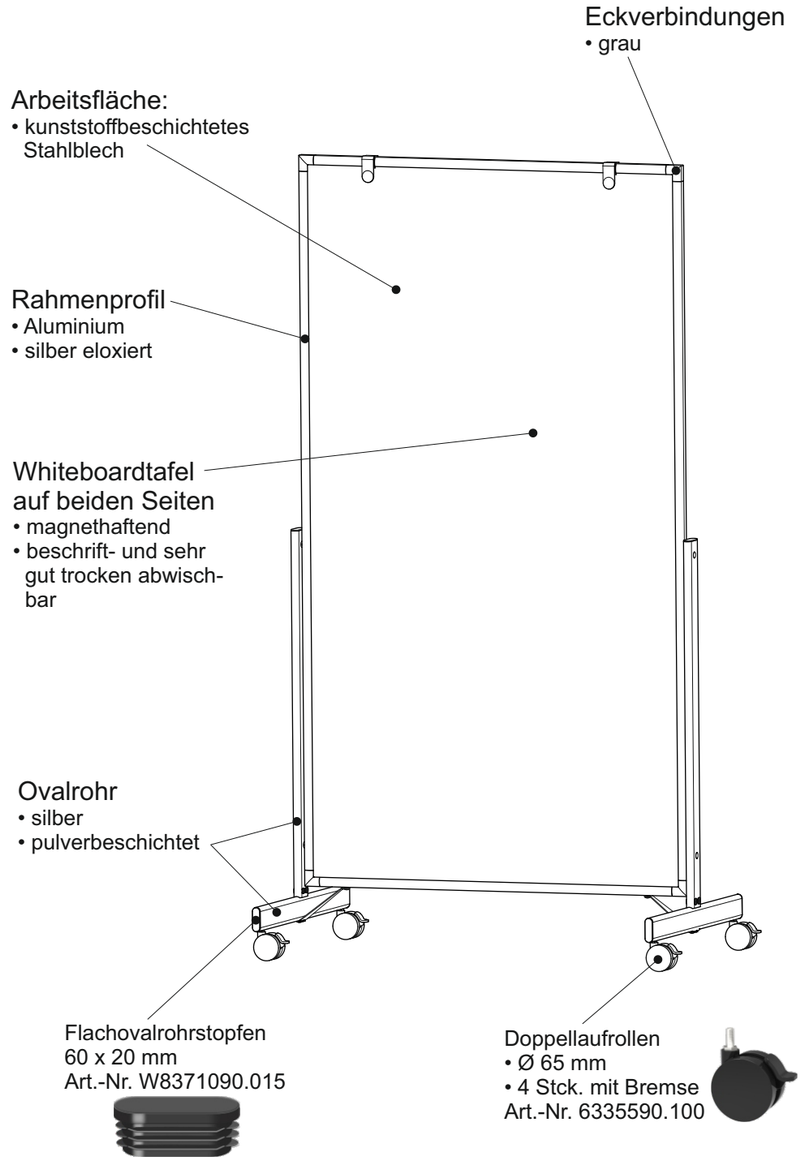


01.02.2019 K. Ehret

6339609.350